ДПО 55 «SEVEN» транзитный

Инструкция по подключению и монтажу

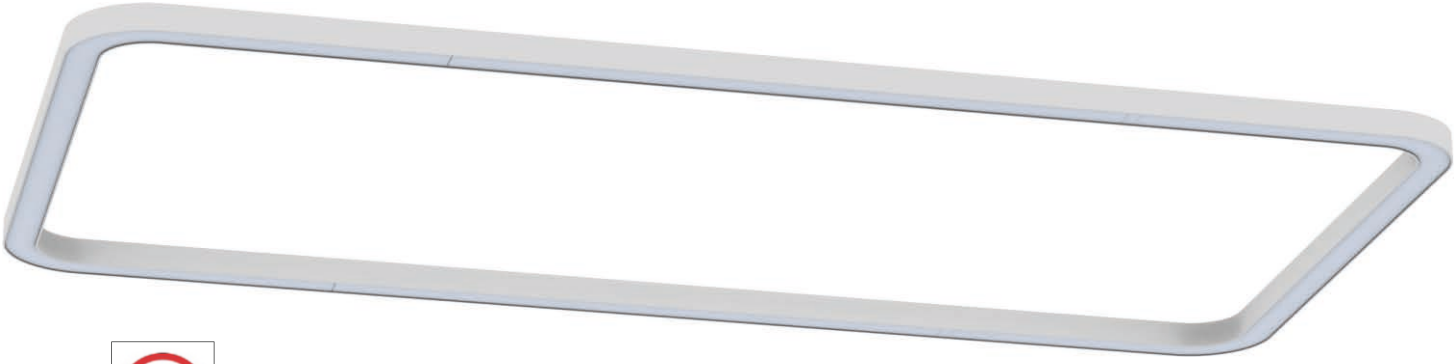

ВНИМАНИЕ!!!
Во время монтажа или демонтажа светильника прикасаться к светодиодным модулям категорически ЗАПРЕЩЕНО!

1

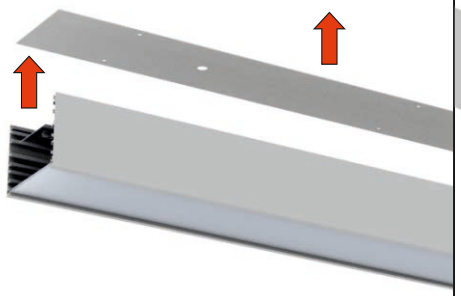

СНЯТЬ ВЕРХНИЕ ПАНЕЛИ, ПОТЯНУВ ИХ ВВЕРХ.

2

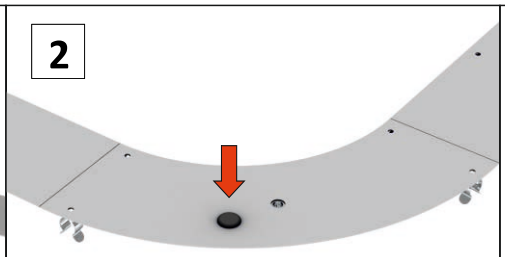

ПРОТЯНУТЬ СЕТЕВОЙ КАБЕЛЬ В ОДИН ИЗ КАБЕЛЬНЫХ ВВОДОВ СВЕТИЛЬНИКА.

3

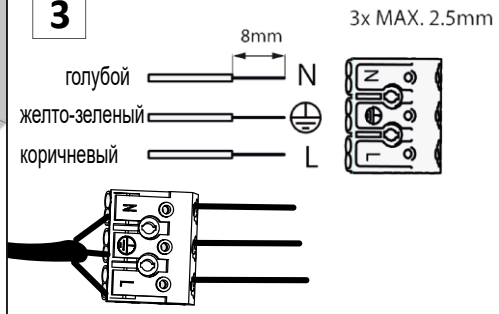

ПОДКЛЮЧИТЬ КАБЕЛЬ К КЛЕММНОЙ КОЛОДКЕ, СОГЛАСНО МАРКИРОВКЕ.

4

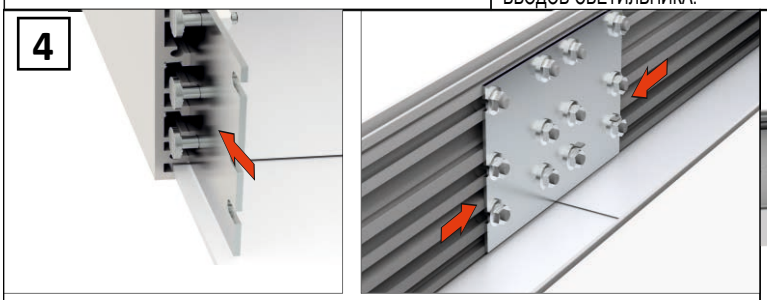

ДЛЯ СОЕДИНЕНИЯ СВЕТИЛЬНИКОВ МЕЖДУ СОБОЙ: УСТАНОВИТЬ СПЕЦ. ВИНТ В Т-ОБРАЗНЫЕ ПАЗЫ ПРОФИЛЯ. ЗАТЯНУТЬ ГАЙКИ, С ПОМОЩЬЮ ГАЕЧНОГО КЛЮЧА.

5

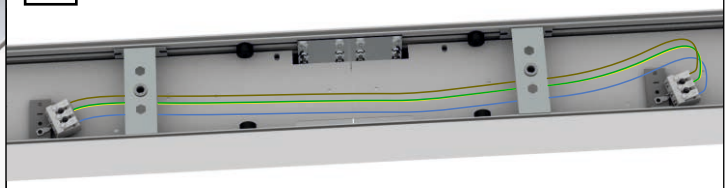

ПОДКЛЮЧИТЬ ТРАНЗИТНЫЕ ПРОВОДА МЕЖДУ СВЕТИЛЬНИКАМИ.

6

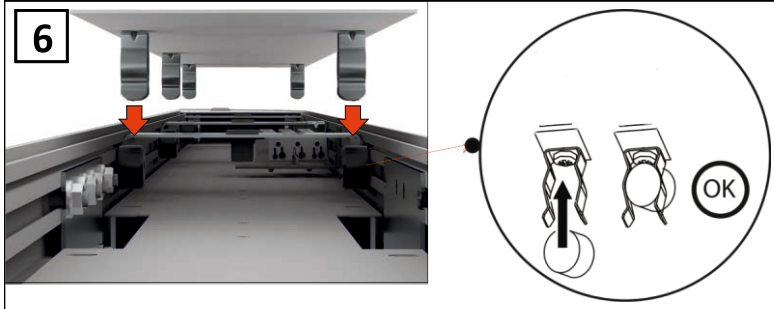

ЗАЩЕЛКНУТЬ ВЕРХНИЕ КРЫШКИ СВЕТИЛЬНИКОВ НА СПЕЦИАЛЬНЫЕ КРУГЛЫЕ ВТУЛКИ.

7

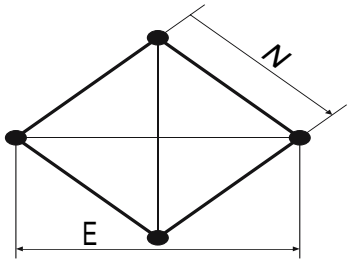

РАЗМЕТИТЬ ТОЧКИ НА ПОТОЛКЕ СОГЛАСНО РАССТОЯНИЮ МЕЖДУ МОНТАЖНЫМИ ОТВЕРСТИЯМИ В СВЕТИЛЬНИКЕ

8

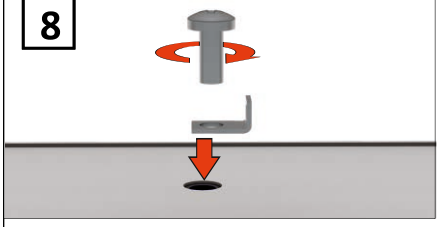

УСТАНОВИТЬ ТРОСОВЫЕ ПОДВЕСЫ НА СВЕТИЛЬНИК. ПОДВЕСИТЬ СВЕТИЛЬНИК НА ПОДВЕСЫ. ОТРЕГУЛИРОВАТЬ ГОРИЗОНТАЛЬНОСТЬ ПОДВЕСА СВЕТИЛЬНИКА С ПОМОЩЬЮ УРОВНЯ

www.belintegra.by
+375 17 368-85-02